Modelo CAT. 2831-S0
TUBO CENTRÍFUGA **FONDO CÓNICO**
15 ML

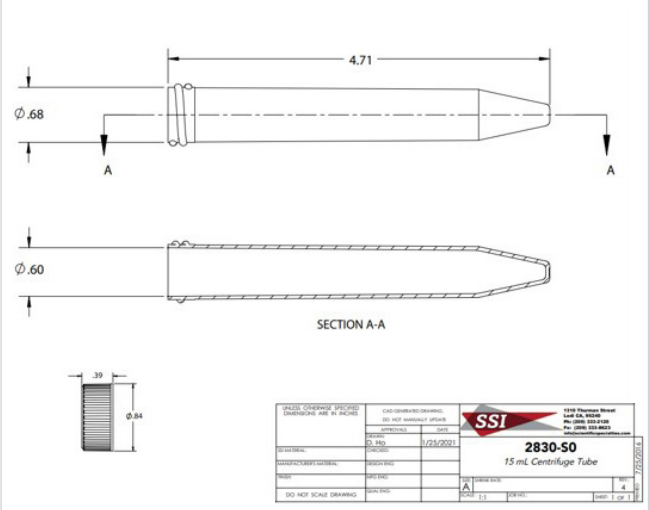

CARACTERÍSTICAS GENERALES

- Tubo cónico de 15 mL (tipo falcon).
- Alta claridad, estéril.
- Polímero de alta claridad con grado médico.
- Calificado a 17,000 x g.
- **Rango de temperatura:** -80 °C a 40 °C.

ESPECIFICACIONES TÉCNICAS

- **Material:** Polímero
- **Presentación:** 2 rack de 25 unidades
- **Líneas de graduación:** Cada 1 mL
- **Certificación:**
- Libre de DNasa, RNasa, DNA y inhibidores de PCR
- Probado libre de pirógenos

TCL Group

Tecnología • Ciencia • Laboratorio